各中学校長様
バスケットボール部顧問様

令和7年4月24日
葛飾区中学校体育連盟会長　戸室　誠
同　バスケットボール部長　杉山　卓誠

令和7年度　葛飾区中学校　バスケットボール夏季大会　≪最終結果≫

≪　男　子　の　部　≫

6/22(日)、6/28(土)
6/29(日)

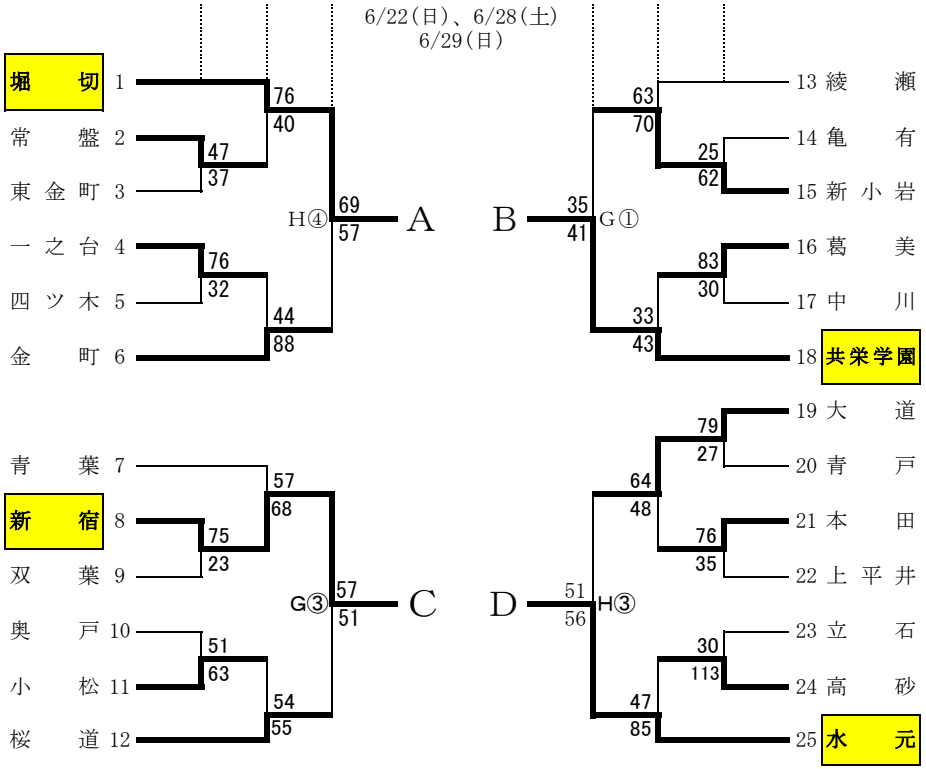

① 9:00～　②10:20～　③11:40～　④13:00～　⑤14:20～　⑥15:40～

≪　女　子　の　部　≫

6/22(日)、6/28(土)
6/29(日)

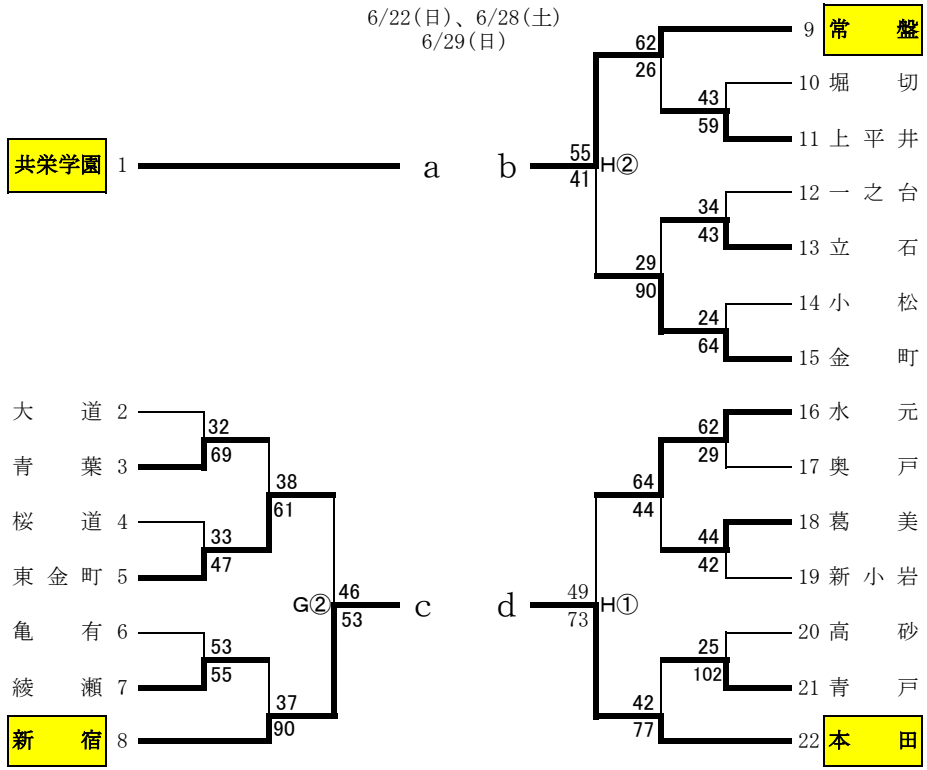

① 9:00～　②10:20～　③11:40～　④13:00～　⑤14:20～　⑥15:40～

【決勝リーグ戦】　6/22(日) J 新宿、6/28(土) K 大道、6/29(日) L 青戸

男　子	堀切	共栄学園	新宿	水元	勝　敗	順位
堀切		51－44	82-46	72-59	3勝	1
共栄学園	44－51		41-50	48-56	3敗	3
新宿	46-82	50-41		53－82	1勝2敗	3
水元	59-72	56-48	82－53		2勝1敗	2

女　子	共栄学園	常盤	新宿	本田	勝　敗	順位
共栄学園		83－19	65-23	51-29	3勝	1
常盤	19－83		57－43	46-66	1勝2敗	3
新宿	23-65	43－57		59－60	3敗	3
本田	29-51	66-46	60-59		2勝1敗	2

※男子：堀切中・水元中、女子：共栄学園中・本田中が、7/24～の都夏季大会に出場します。

【会場、コート主任（３回戦まで）】

月日	6/8(日)			6/15(日)			6/21(土)		
コート	A	B	C	D	E	F	G	H	I
場所	上平井 中	新宿 中	大道 中	堀切 中	小松 中	青戸 中	新宿 中	大道 中	中
ゲーム数	6 男3 女3	6 男3 女3	6 男3 女3	5 男3 女2	4 男3 女1	5 男2 女3	3 男2 女1	4 男2 女2	男 女
会場主任	杉浦 先生	堤 先生	賀村 先生	黒木 先生	峯岸 先生	石原 先生	堤 先生	賀村 先生	先生
	上平井 中	新宿 中	大道 中	堀切 中	小松 中	青戸 中	新宿 中	大道 中	中
審判主任	吉野 先生	堤 先生	賀村 先生	半田 先生	峯岸 先生	沖田 先生	堤 先生	賀村 先生	先生
	上平井 中	新宿 中	大道 中	堀切 中	小松 中	青戸 中	新宿 中	大道 中	中